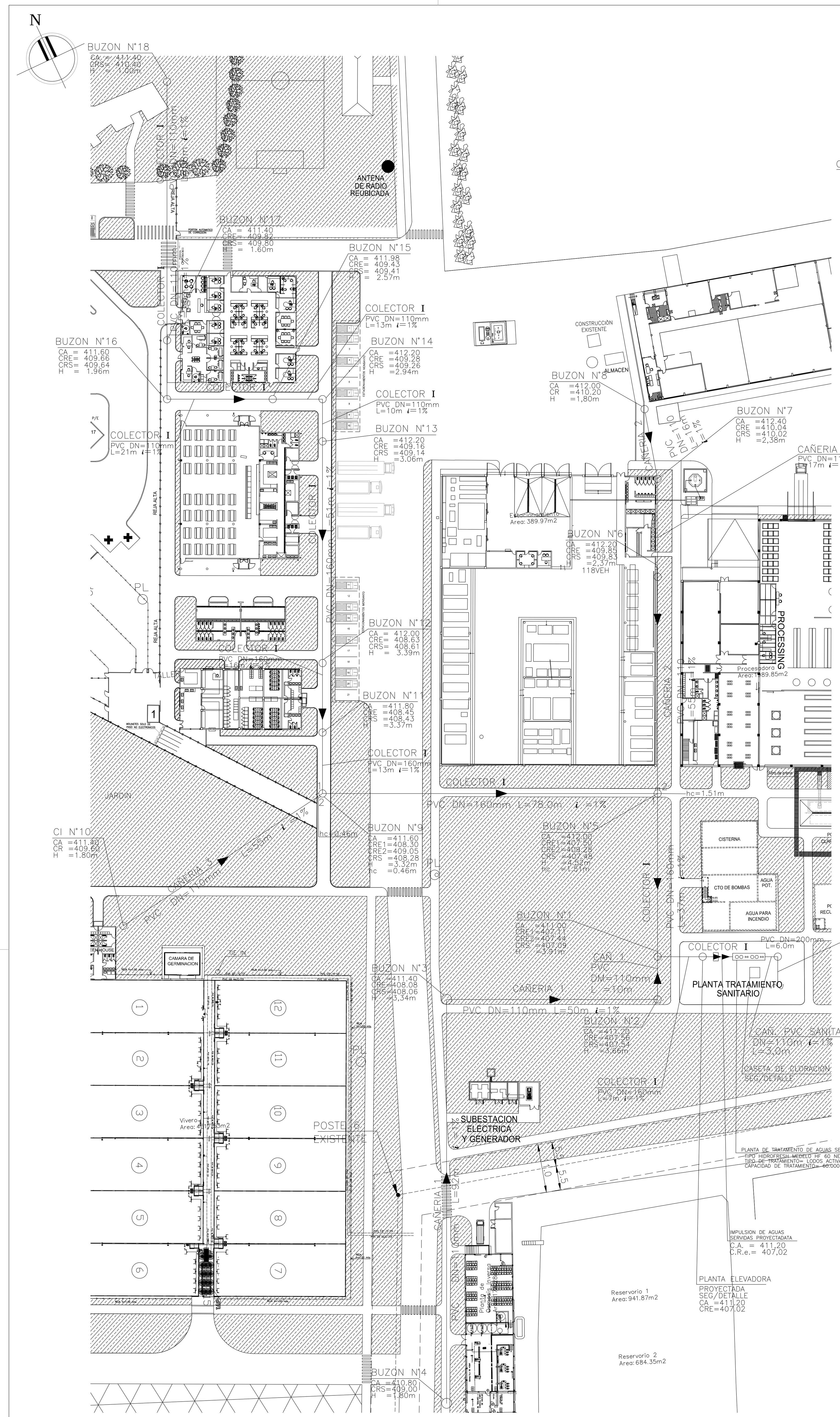

PLANTA GENERAL RED DE RECOLECCION EXTERIOR DE AGUAS SERVIDAS
esc. 1/750

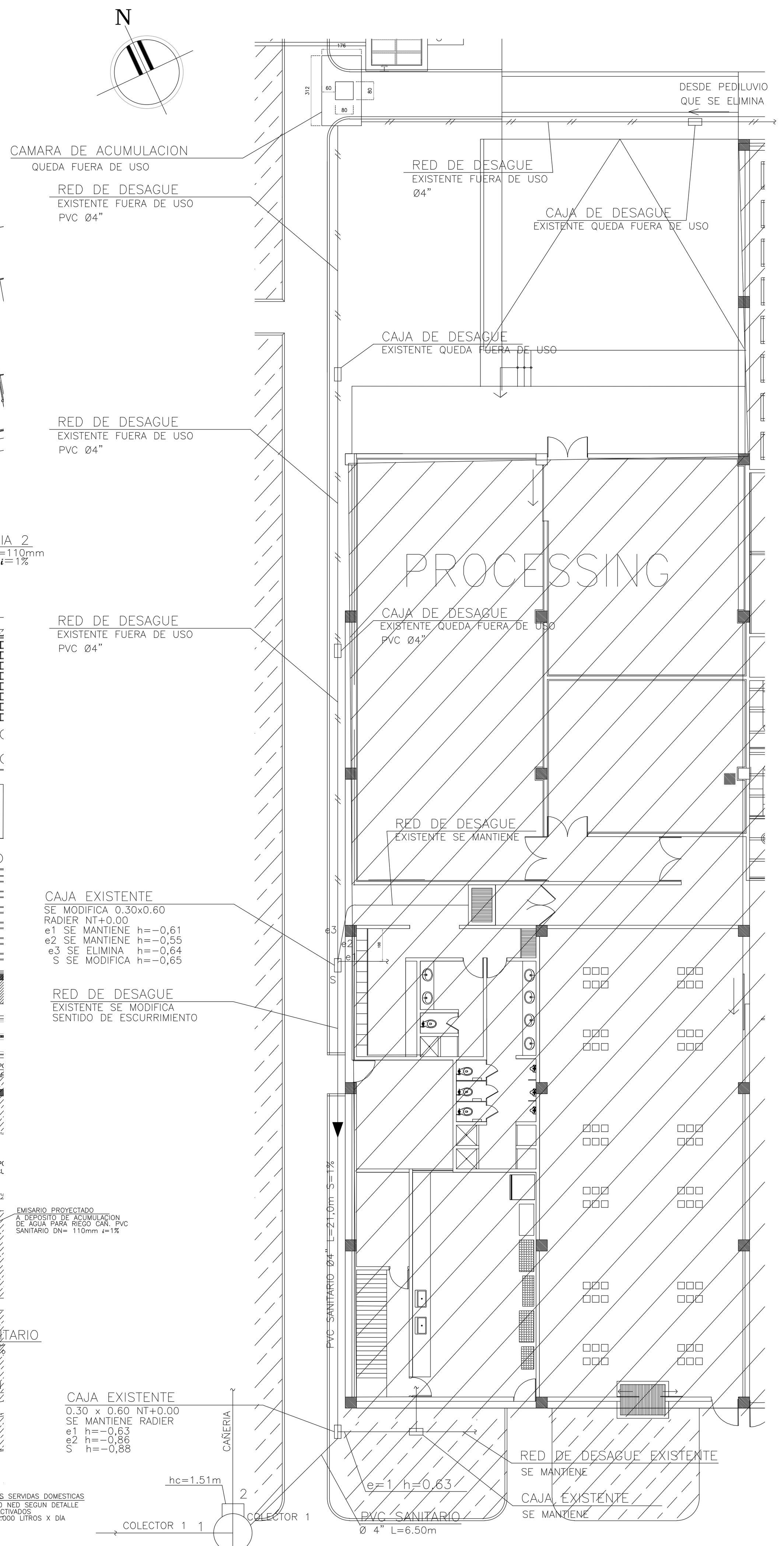

DETALLE MODIFICACION RED DE RECOLECCION DE AGUAS SERVIDAS- EDIFICIO PROCESSING
esc. 1/200

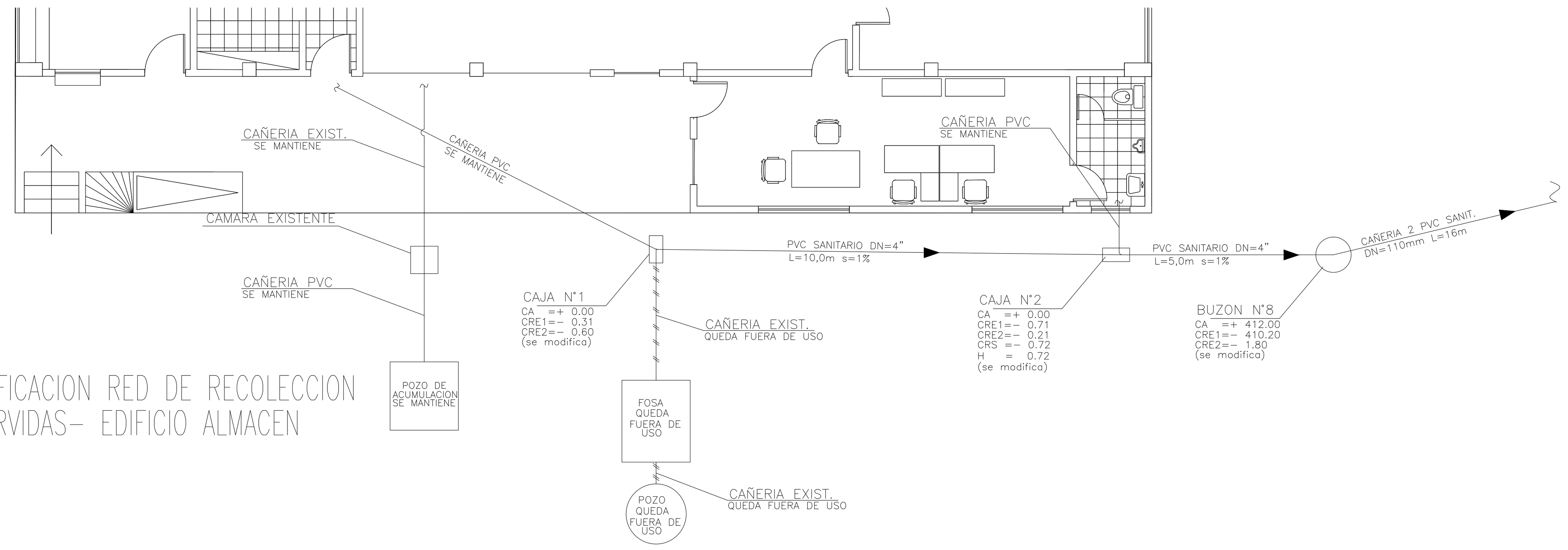

DETALLE MODIFICACION RED DE RECOLECCION DE AGUAS SERVIDAS- EDIFICIO ALMACEN
esc. 1/100

NOTAS

1.-LOS DIÁMETROS DE LAS CAÑERÍAS DE AGUA SERVIDAS SE EXPRESAN EN MILÍMETROS.
2.-LAS CAÑERÍAS DE P.V.C EXPUESTAS A LA RADIACIÓN SOLAR SE DEBERÁN PINTAR CON PINTURA VINÍLICA O REVESTIRLAS CON CEMENTO U OTRO ELEMENTO PROTECTOR
3.-LAS CAÑERÍAS DEBERÁN PASAR LIBREMENTE A TRAVES DE LOS MUROS, LOS ESPACIOS QUE QUEDEN SE SELLARÁN CON COMPRIBAND O SIMILAR.
4.-LAS COTAS SEÑALADAS EN EL PRESENTE PLANO, PARA ESTABLECER PUNTOS DE CONEXIÓN Y ALTURAS DE CÁMARAS SON RELATIVAS A LAS COTAS DE LA TOPOGRAFIA DISPONIBLE DEL PROYECTO BASE "GALLEGOS CASABONNE ARANGO QUESADA" DE OCTUBRE 2009, POR LO TANTO, SI EXISTIERA OTRA TOPOGRAFIA DISPONIBLE, EL CONTRATISTA DEBERA HACER SU PROPIO REPLANTEO, EL QUE DEBERA SER APROBADO POR LA I.T.O.
5.-EL SUMINISTRO, INSTALACIÓN, PUESTA EN OPERACIÓN DE LA PLANTA ELEVADORA Y DE TRATAMIENTO DE AGUAS SERVIDAS, SERÁ DE CARGO DEL PROVEEDOR DE LAS UNIDADES ANTES SEÑALADAS, POR LO TANTO, ESTA PARTIDA SE REALIZARA SEGUN SUS RECOMENDACIONES.
6.-EL EFLUENTE DEL AGUA TRATADA QUE SALE DE LA PLANTA DE TRATAMIENTO SERÁ CONDUCIDO, A TRAVES DE UNA CAÑERÍA EMISARIO HASTA UN DEPOSITO DE AGUA DE RIEGO, DIMENSIONADA Y EMPLAZADA SEGÚN EL RESPECTIVO PROYECTO DE RIEGO. EI EMISARIO Y DEPOSITO DE ACUMULACION DE AGUA PARA RIEGO NO FORMAN PARTE DEL ALCANCE DEL PRESENTE PROYECTO
7.-LA CONSTRUCCIÓN DE LOS BUZONES DE INSPECCIÓN SE REALIZARÁ SEGÚN SE INDICA EN EL "REGLAMENTO NACIONAL DE EDIFICACIÓNES DEL PERÚ", NORMA 05.070 "REDES DE AGUAS RESIDUALES", NUMERAL 5.3.5.
8.-LA CONEXIÓN DEL ALMACEN EXISTENTE A LA RED DE RECOLECCIÓN DE AGUAS SERVIDAS PROYECTADA SERÁ EN EL BUZÓN N°8 PROYECTADO. LA PARTIDA COMPRENDE EL CAMBIO DE RADIER DE LAS CAJAS DE INSPECCION EXISTENTES Y EL RESPECTIVO CAMBIO DE PENDIENTE DE LAS CAÑERIAS EXISTENTES. UNA VEZ CONSTRUIDAS LAS OBRAS, EL CONTRATISTA DEBERÁ HACER LAS PRUEBAS NECESARIAS DE FORMA TAL DE ASEGURAR EL CORRECTO FUNCIONAMIENTO DE LAS INSTALACIONES EXISTENTES Y PROYECTADAS.
9.-LA CONEXIÓN DEL EDIFICIO DE PROCESSING (AREA 100) EXISTENTE A LA RED DE RECOLECCIÓN DE AGUAS SERVIDAS PROYECTADA SERÁ EN EL BUZON N°5 PROYECTADO. LA PARTIDA COMPRENDE EL CAMBIO DE RADIER DE LAS CAJAS DE INSPECCION EXISTENTES Y EL RESPECTIVO CAMBIO DE PENDIENTE DE LAS CAÑERIAS EXISTENTES. UNA VEZ CONSTRUIDAS LAS OBRAS, EL CONTRATISTA DEBERÁ HACER LAS PRUEBAS NECESARIAS DE FORMA TAL DE ASEGURAR EL CORRECTO FUNCIONAMIENTO DE LAS INSTALACIONES EXISTENTES Y PROYECTADAS.
10.-LA CONEXIÓN DE LA CASA DE HUESPEDES EXISTENTE A LA RED DE RECOLECIÓN DE AGUAS SERVIDAS PROYECTADA SERÁ EN EL BUZON N°18 PROYECTADO. LA PARTIDA COMPRENDE EL CAMBIO DE RADIER DE LAS CAJAS DE INSPECCION EXISTENTES Y EL RESPECTIVO CAMBIO DE PENDIENTE DE LAS CAÑERIAS EXISTENTES. UNA VEZ CONSTRUIDAS LAS OBRAS, EL CONTRATISTA DEBERÁ HACER LAS PRUEBAS NECESARIAS DE FORMA TAL DE ASEGURAR EL CORRECTO FUNCIONAMIENTO DE LAS INSTALACIONES EXISTENTES Y PROYECTADAS.

SIMBOLOGIA

- RED DE RECOLECCION DE A.S. PROYECTADA
- RED DE RECOLECCION DE A.S. EXISTENTE (QUEDA FUERA DE USO)
- RED DE RECOLECCION DE A.S. EXISTENTE (SE MANTIENE)
- BUZÓN DE INSPECCIÓN PROYECTADO
- CAÑERIA DE IMPULSIÓN DE A.S. PROYECTADA.
- C.A. — COTA DE ANILLO BUZÓN PROYECTADO
- C.R.e — COTA RADIER ENTRADA CAÑERIA BUZÓN PROYECTADO
- C.R.s — COTA RADIER SALIDA CAÑERIA BUZÓN PROYECTADO
- H — ALTURA TOTAL BUZÓN PROYECTADO (H=C.A.-C.R.s.)
- h.c — ALTURA CAIDA ENTRADA CAÑERIA A BUZON PROYECTADO
- CAJA EXISTENTE (QUEDA FUERA DE USO)
- CAJA EXISTENTE (SE MODIFICA RADIER)
- CAJA EXISTENTE (SE MANTIENE)

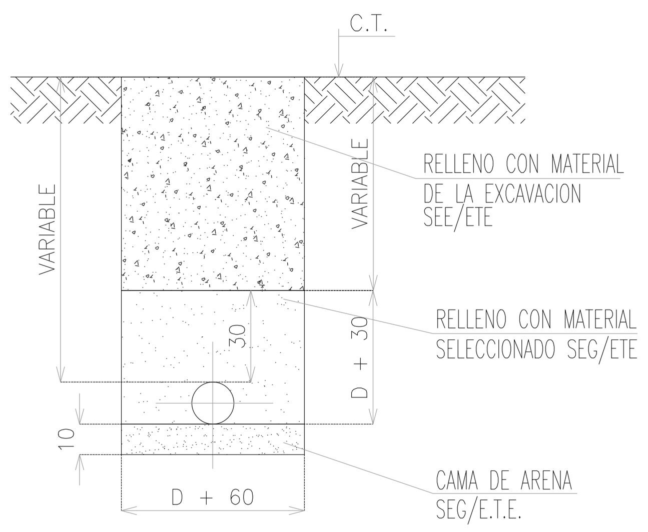

DETALLE EXCAVACION EN ZANJA

CUADRO DE CAÑERIAS RED EXTERIOR DE DESAGUE

MATERIAL	DN(mm)	LONGITUD (m)		PESO Kg	
		A INSTALAR	A SUMINISTRAR	UNITARIO	TOTAL
PVC, SANITARIO CON UNION ANGER EN TIRAS DE 6,0m	160	202	210	3,44	722,4
	110	411	420	1,64	688,8
TOTAL	-	613	630	-	1.411,2

DETALLE TIPICO CAMARA DESGRASADORA PREFABRICADA DE POLIETILENO v=170Lts

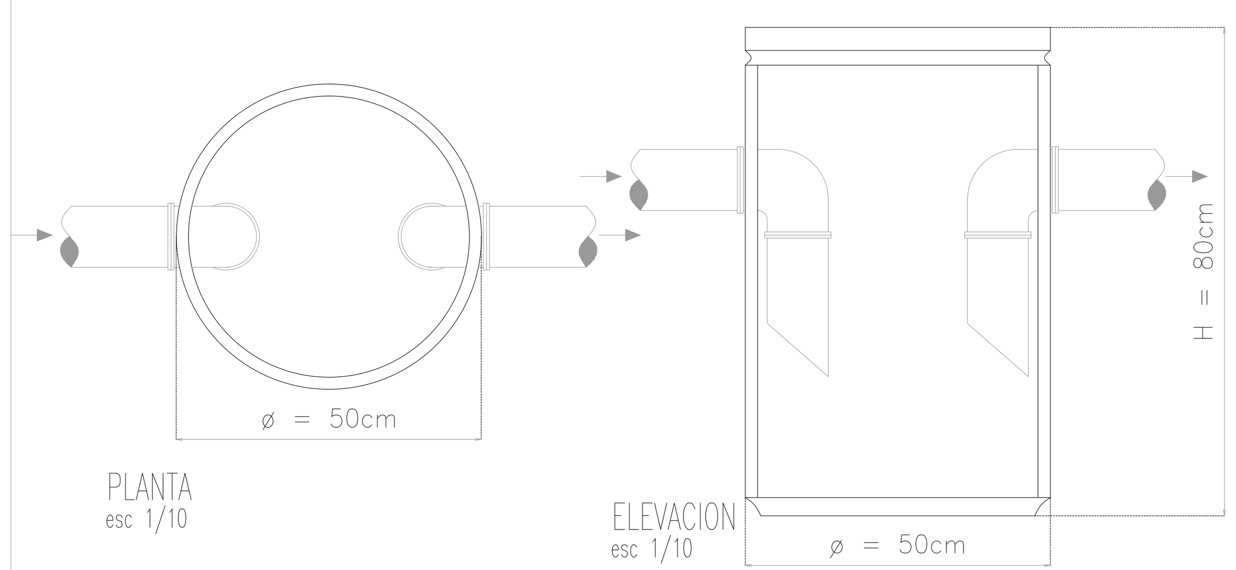

NOTAS

ESTE TIPO DE CAMARAS SON PROPORCIONADAS POR CUALQUIER PROVEEDOR DEL RUBRO, CON ENTRADA Y SALIDA CON GOMAS DE AJUSTE 110mm DE DIAMETRO FITTING ESPECIALES PARA NO PERMITIR EL PASO DE GRASA HACIA EL SISTEMA, CON COPLAS INCORPORADAS A LA ENTRADA Y SALIDA PARA CONEXION CON PVC 110mm LA CAMARA PERMITE SEPARAR LAS GRASAS Y JABONES A LA SALIDA DE COCINAS, EVITANDO DE ESTA FORMA QUE PASEN HACIA EL SISTEMA Y NO OCURRA ASI LA IMPERMEABILIZACION DEL SISTEMA DE DRENAJE

DETALLE CAMARA TIPO BUZON DE HORMIGON SEGUN NORMA OS.070

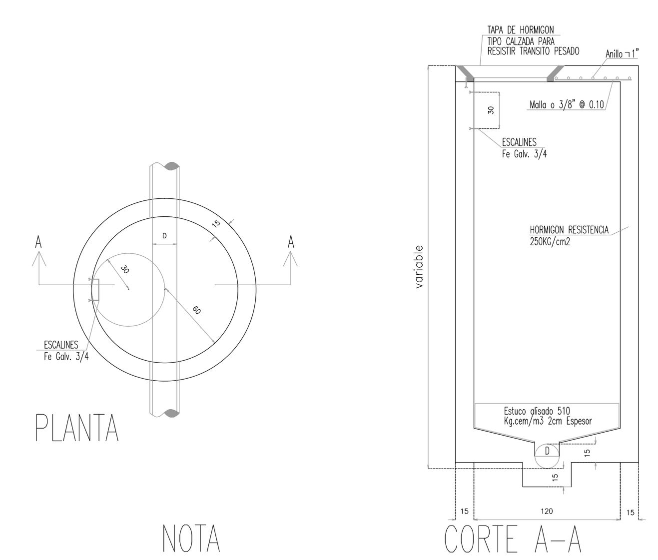

NOTA

LOS BUZONES SERAN DEL TIPO CONVENCIONAL SEGUN SE INDICA EN LA NORMA OS.070 "REDES DE AGUA RESIDUALES" - NORMA LEGAL DEL PERU. EL DIAMETRO DEL BUZON SERA DE 1,20m DESDE 1,50m HASTA 3.00m DE PROFUNDIDAD Y 0,15m DE ESPESOR, PARA PROFUNDIDADES MAYORES DE 3,00m EL ESPESOR DE LOS MUROS SERA DE 0,20m

CAJA PARA REGISTRO DE DESAGUE CONVENCIONAL PREFABRICADA DE HORMIGON TIPO SEDAPAL O SIMILAR

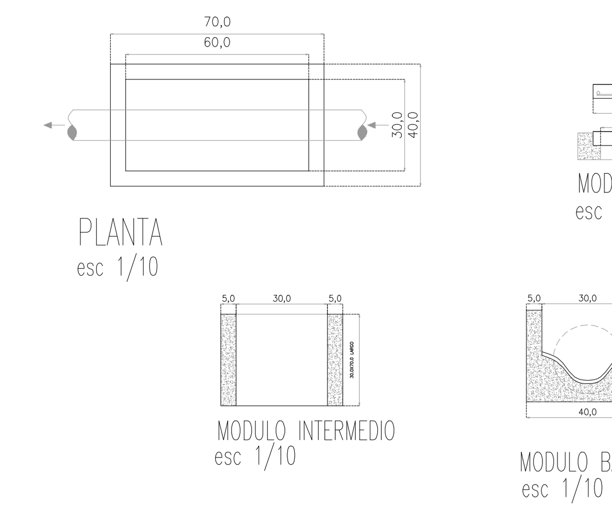

M O E N A & C R O X A T T O
Architects and Planners
Av.El Bosque Sur 1045 Of.A - Providencia - Santiago - Chile - Fone : (562)2325448
andresc@moenaycroxatto.cl - hernanm@moenaycroxatto.cl

DOCUMENTACION DE REFERENCIA

NOTAS

REFERENCIAS

REV.		POR / FECHA	DESCRIPCION	REVISION / APROBADO
REV.	D	C.MARTINEZ 29/07/11	CORRECCION SEGUN PLANTA GENERAL ACTUALIZADA	
REV.	C	DANIEL SOTO 30/06/11	DETALLES CAMARA DESGRASADORA BUZON DE HORMIGON CAJA DE REGISTRO	
REV.	B	DANIEL SOTO 26/06/11	NOTAS Y DETALLES	
REV.	A	DANIEL SOTO 26/04/11	PLANTA GENERAL Y REDES DE RECOLECCIONES DE AGUAS S.	
REV.		POR / FECHA	DESCRIPCION	REVISION / APROBADO

PLANTA

PLANTA GENERAL DE OBRAS PROYECTADAS RED DE RECOLECCION EXTERIOR DE AGUAS SERVIDAS

	POR	FECHA	APROBADO	FECHA	APROBADO	FECHA
DIBUJO	DANIEL SOTO	26/05/11				
REVISION						
PROYECTO					ESCALA: 1:750	

AÑO	PROYECTO	TIPO	NUMERO	REV.
2011		PROY. SANITARIO	211-02-AS-01	D

211-02-AS-01